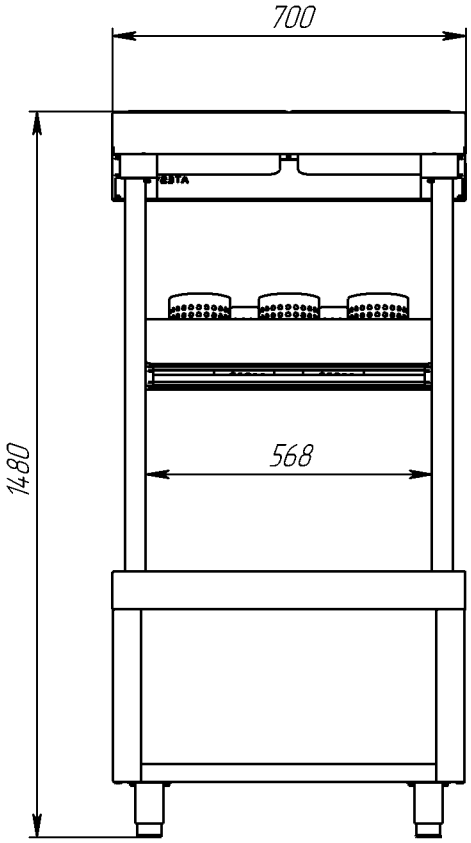
700
1480
568

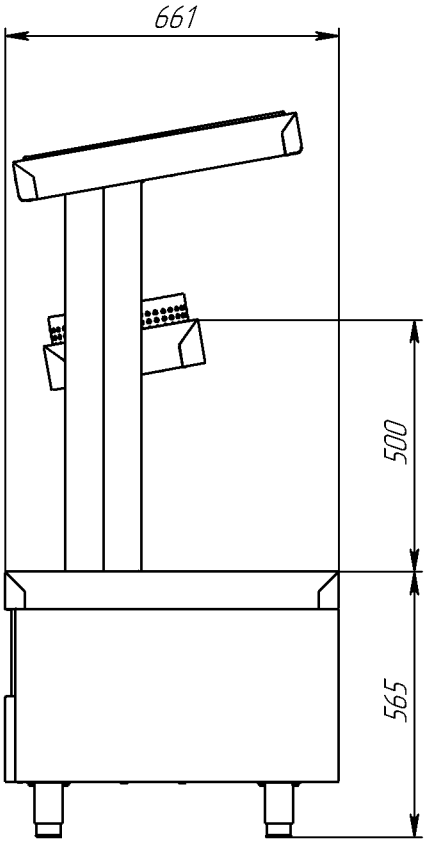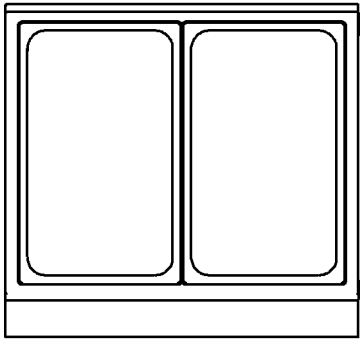
661
500
565